P.I. Valdeconsejo.
C/ Guara, Parcela 5E.
50410 Cuarte de Huerva
-Zaragoza – España-Spain.
www.metrolight-es.com
ventas@metrolight-es.com Tel./Phone: +34 976 22 50 44

ML SR-45C-IPW

BALIZA INDUCCION

ML-SR-45C-IPW es una baliza inducitiva de Carretera que facilita la instalación a través del concepto Plug & Light. Esta conexión no cableada entre la parte superior y la base, permite un mantenimineto más rápido, reduciendo los costes asociados al mismo.Todas las balizas se pueden conectar a un controlador externo para permitir diversas funciones de control. Se trata de una solución rentable que satisfice las aplicaciones más exigentes en materia de seguridad vial.

System
Inductive

LED's Configuration
Unidirectional

LED's Type
5mm

LED's Color

Modes of Operation
Steady

Certifications
CE RoHS

up to 8,6 mm

Mechanical Resistance
up to 120 Tons

Protection Index
IP68,IK10

Material
Stainless-Steel Top and Polycarbonate

Applications
Heavy traffic zones, Snow areas

Sin conexión física entre la parte inferior y el módulo luminoso

Comunicación Bidireccional, permite regulación diversos modos de trabajo y diagnosis estado en línea.

Resistencia mecánica de hasta 120Tn, apta para paso regular de vehículos pesados. IP68, IK10

Preparada para el paso de quitanieves.
Hasta 1Km de visibilidad LED´S de alta intensidad.

P.I. Valdeconsejo.
C/ Guara, Parcela 5E.
50410 Cuarte de Huerva
-Zaragoza – España-Spain.
www.metrolight-es.com
ventas@metrolight-es.com Tel./Phone: +34 976 22 50 44

Caraterísticas Técnicas.

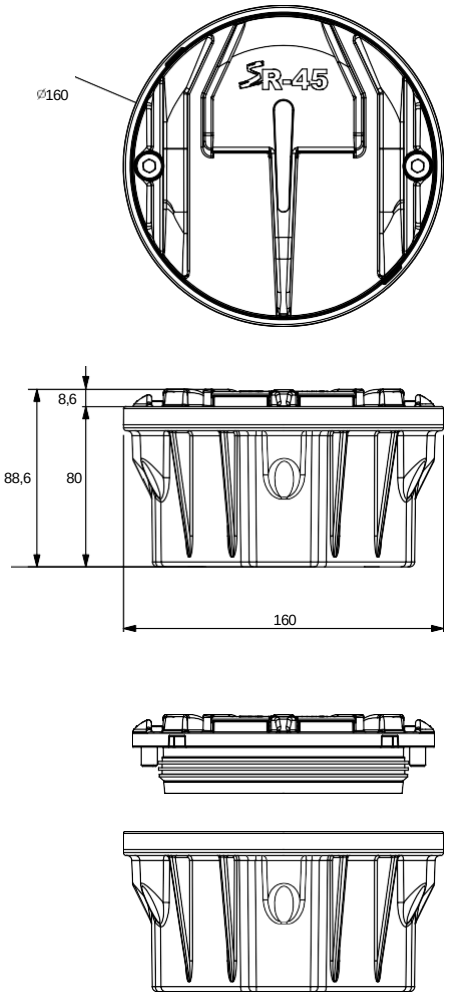

Modos de Trabajo

Comunicación bidireccional, con controlador externo permite modos de operación: Fijo,Flash, Secuencia y diagnosis en línea.

Configuración LED's

Unidireccional

Características Eléctricas

Alimentación : 24V DC
Consumo Unidireccional: 1,9W
Communicacion: Bidireccional IR38KHz
Cable: 4 x 1,5mm
Temperatura de trabajo: -25ºC to +85ºC

Características Opticas

Nº LED's : 8 LEDs
LED's: 5mm
Colores LED's: Blanco, Ambar, Rojo, Azul.
Angulo LED's :15º
LED's Life Span : 100 000h (especificación fabricante)

Características Mecánicas.

Tapa superior: Acero Inoxidable y Ventana de policarbonato UL 94 V0
Base inferior: Aluminio.
Peso: 3 Kg
Elevación desde superficie: 8,6 mm
Resistencia Mecánica: 120 Tons
Dimensiones: Ø160 x 88,6 mm
Grado de protección: IP68 / Ik10
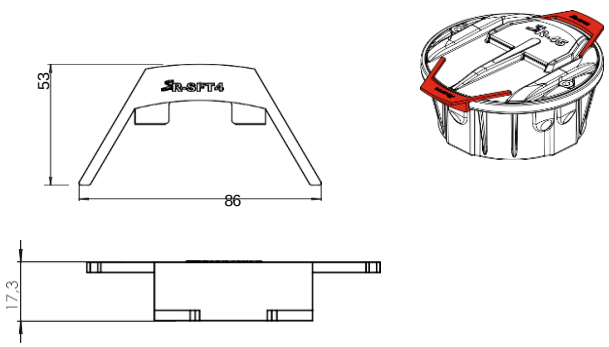
Installation Accessory – ML-SR-SFT4